# GIULIA

Preisliste MY21
gültig ab 01/04/2021

# Preise

| AUSSTATTUNGSLINIE | CODE<br>MODELL.VERSION.SERIE | MOTORISIERUNG | Preis CHF<br>inkl. 7.7% MwSt. | Preis CHF<br>exkl. 7.7% MwSt. |
|---|---|---|---|---|
| SUPER | 620.PRG.2 | 2.2 Diesel 190 PS AT8 | 53‘990.– | 50'130.- |
| | 620.PR3.2 | 2.0 Benzin 200 PS AT8 | 52‘990.– | 49'201.- |
| SPRINT | 620.JRG.2 | 2.2 Diesel 190 PS AT8 | 58‘990.– | 54'773.- |
| | 620.JR3.2 | 2.0 Benzin 200 PS AT8 | 57‘990.– | 53'844.- |
| TI | 620.VRG.2 | 2.2 Diesel 190 PS AT8 | 61’990.– | 57'558.- |
| | 620.VR3.2 | 2.0 Benzin 200 PS AT8 | 60'990.– | 56'630.- |
| VELOCE | 620.DAJ.2 | 2.2 Diesel Q4 210 PS AT8 | 61'990.– | 57'558.- |
| | 620.DA8.2 | 2.0 Benzin Q4 280 PS AT8 | 63’990.– | 59'415.- |
| | 620.DR8.2 | 2.0 Benzin 280 PS AT8 | 61’990.– | 57'558.- |
| VELOCE TI | 620.KAJ.2 | 2.2 Diesel Q4 210 PS AT8 | 68’990.– | 64'058.- |
| | 620.KA8.2 | 2.0 Benzin Q4 280 PS AT8 | 70’990.– | 65'915.- |
| | 620.KR8.2 | 2.0 Benzin 280 PS AT8 | 68’990.– | 64'058.- |
| BUSINESS | 620.NRG.2 | 2.2 Diesel 190 PS AT8 | 49’990.– | 46'416.- |
| | 620.NR3.2 | 2.0 Benzin 200 PS AT8 | 48’990.– | 45'487.- |

Empfohlene Verkaufspreise in CHF. FCA Switzerland SA behält sich das Recht vor, die Preise sowie die Ausstattungen jederzeit und ohne Voranzeige abzuändern.

# Dimensionen

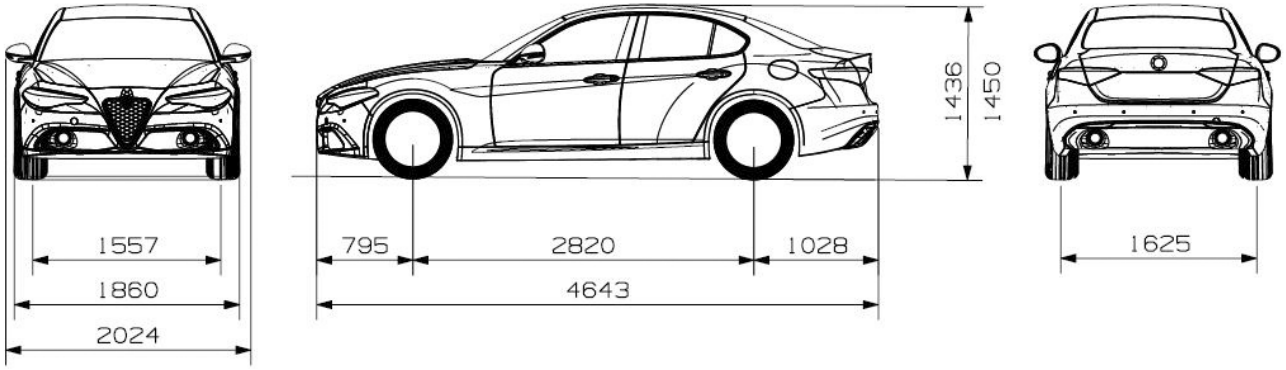

# Technische Daten

| | 2.2 Diesel 190 PS AT | 2.2 Diesel Q4 210 PS AT | 2.0 Benzin 200 PS AT | 2.0 Benzin Q4 280 PS AT | 2.0 Benzin 280 PS AT |
|---|---|---|---|---|---|
| Hubraum $cm^3$ | 2143 | 2143 | 1995 | 1995 | 1995 |
| Max. Leistung EG-KW (EG-PS) / U / min | 140 (190) 3500 | 154 (210) 3750 | 147 (200) 5000 | 206 (280) 5250 | 206 (280) 5250 |
| Max. Drehmoment EG-Nm (EG-kgm) / U / min | 450–1750 | 470–1750 | 330–1750 | 400–2250 | 400–2250 |
| Antrieb | Hinterrad | Allrad Q4 | Hinterrad | Allrad Q4 | Hinterrad |
| Leergewicht (kg)[3] | 1610 | 1610 | 1504 | 1605 | 1605 |
| Tankinhalt (l) | 52 | 52 | 58 | 58 | 58 |
| Höchstgeschwindigkeit (km / h) | 230 | 235 | 235 | 240 | 240 |
| Beschleunigung (1 Person + 30 kg): 0–100 km / h | 6.9 | 6.8 | 6.6 | 5.2 | 5.7 |
| Treibstoff-Normverbrauch gesamt l / 100 km | 5.4 (6.2)[1] | 5.7 (6.5)[1] | 7.7 | 8.4 | 7.7 |
| Getriebe (Gänge) | 8-Stufen-Automatikgetriebe | 8-Stufen-Automatikgetriebe | 8-Stufen-Automatikgetriebe | 8-Stufen-Automatikgetriebe | 8-Stufen-Automatikgetriebe |
| $CO_2$-Emissionen WLTP (g / km) | 142 | 150 | 175 | 190 | 173 |
| $CO_2$ Emission aus Treibstoff- / Stromproduktion (g / km) | 28 | 30 | 41 | 44 | 44 |
| Energieeffizienzkategorie (provisorisch) | A | B | F | F | F |
| Abgasnorm | Euro 6D Temp | Euro 6D Temp | Euro 6D Temp | Euro 6D Temp | Euro 6D Temp |
| Länge / Breite (mm) | 4643 / 2024 | 4643 / 2024 | 4643 / 2024 | 4643 / 2024 | 4643 / 2024 |
| Höhe (mm) | 1450 | 1450 | 1436 | 1450 | 1450 |
| Radstand (mm) | 2820 | 2820 | 2820 | 2820 | 2820 |
| Spurweite vorne / hinten (mm) | 1557 / 1625 | 1557 / 1625 | 1557 / 1625 | 1557 / 1625 | 1557 / 1625 |
| Kofferrauminhalt ($dm^3$) | 480 | 480 | 480 | 480 | 480 |

[1] Damit Energieverbräuche unterschiedlicher Antriebsformen (Benzin, Diesel, Gas, etc.) vergleichbar sind, werden sie zusätzlich als sogenannte Benzinäquivalente (Masseinheit für Energie) ausgewiesen.

[2] Der Kraftstoffverbrauch und die CO2-Emissionen eines Fahrzeugs hängen nicht nur von der effizienten Ausnutzung des Kraftstoffs durch das Fahrzeug ab, sondern werden auch vom Fahrverhalten und anderen nichttechnischen Faktoren beeinflusst. Die angegebenen Werte wurden in Übereinstimmung mit den anwendbaren Vorschriften mittels WLTP (Worldwide harmonized Light vehicle Test Procedure) Messverfahren ermittelt. Die Angaben beziehen sich nicht auf ein einzelnes Fahrzeug und sind nicht Bestandteil des Angebotes, sondern dienen allein Vergleichszwecken zwischen den verschiedenen Fahrzeugtypen. CO2 ist das für die Erderwärmung hauptverantwortliche Treibhausgas; die mittlere CO2-Emission aller (markenübergreifend) angebotenen Fahrzeugtypen beträgt 169 g/km (Zielwert 118 g/km).

[3] Masse in fahrbereitem Zustand, Kraftstoffbehälter zu 90 % gefüllt, inklusiv eventuell vorhandener Zusatzausrüstung und Sonderzubehör sowie Fahrer mit einem Gewicht von 75 kg.

# Ausstattungshighlights

| SUPER |
| --- |
| 17"-Leichtmetallfelgen |
| Premium-Stoffsitze |
| Parksensoren hinten |
| Elektrisch einklappbare Aussenspiegel |
| Bi-Xenon-Scheinwerfer 25 W |
| Aluminium-Einstiegsleisten |
| USB-Anschluss hinten |
| Athermische infrarot-reflektierende Windschutzscheibe |
| Lüftungsöffnungen mit Klimaregelung hinten |
| Air Quality System (AQS) |
| Kühlergrill mit verchromtem V |
| Halogenscheinwerfer |
| LED-Heckleuchten |
| Vordersitze mit manueller 6-Wege-Sitzverstellung |
| Umklappbare Rücksitzbank im Verhältnis 40/20/40 |
| Zwei-Zonen-Klimaautomatik |
| Lederlenkrad |
| Lichtsensor |
| Regensensor |
| Alfa™ DNA |
| Start- und Stopp-Funktion |
| Kollisionswarnung (FCW) und Integriertes Bremssystem (IBS) |
| Spurhalteassistent (LDW) |
| 7"-TFT-Instrumentendisplay farbig |
| 8,8"-MultiTouch-Display und DAB-Radio |
| Alfa Connect Services |

| SPRINT |
| --- |
| **Zusätzlich zu SUPER** |
| 18"-Leichtmetallfelgen |
| Kühlergrill mit Dark Miron-V |
| Dark Miron-Endrohre |
| Schaltwippen am Lenkrad |
| Aluminiumdekor |
| Sitze aus Stoff und Leder |
| Sportliches Lederlenkrad |
| Sportpedale in Aluminium inkl. Fussstütze |
| Schwarze Bremssättel |
| Alfa™ Connect 3D Nav 8,8" (Radio DAB+, 3D-Kartendarstellung, MP3, Aux-Eingang, Bluetooth) |
| Automatischer Fernlichtassistent |
| Aussenspiegel mit elektrochromischer Abblendfunktion |
| Aktiver Totwinkel-Assistent |
| Rückspiegel mit elektrochromischer Abblendfunktion |
| Aufmerksamkeitsassistent |
| Verkehrszeichenerkennung (TSR) |
| Spurhalteassistent |
| Apple Car Play und Android Auto™ |
| Parksensoren vorne und hinten |
| Rückfahrkamera mit dynamischen Führungslinien |

| TI |
| --- |
| **Zusätzlich zu SUPER** |
| 18"-Leichtmetallfelgen |
| Verchromte Fensterzierleisten |
| Echtholzdekor |
| Luxus-Ledersitze mit Sitzheizung |
| Beheizbares Luxus-Lenkrad |
| Schaltwippen am Lenkrad |
| Automatischer Fernlichtassistent |
| Aussenspiegel mit elektrochromischer Abblendfunktion |
| Parksensoren vorne und hinten |
| Rückfahrkamera mit dynamischen Führungslinien |
| Aktiver Totwinkel-Assistent |
| Rückspiegel mit elektrochromischer Abblendfunktion |
| Aufmerksamkeitsassistent |
| Verkehrszeichenerkennung (TSR) |
| Spurhalteassistent |
| Apple Car Play und Android Auto™ |
| Pedale in Aluminium inkl. Fussstütze |
| Armaturenbrett, bere Türverkleidung und mittlere Armlehne aus Leder |
| Aktive Geschwindigkeitsregelung |
| Alfa™ Connect 3D Nav 8,8" (Radio DAB+, 3D-Kartendarstellung, MP3, Aux-Eingang, Bluetooth) |
| Beheizbare und elektrisch verstellbare Vordersitze und Beifahrer mit 8 Einstellmöglichkeiten + Lordosenstütze mit 4 Einstellmöglichkeiten und Speicherfunktion |
| Beheizbare Waschanlagendüsen |

| VELOCE |
| --- |
| **Zusätzlich zu SPRINT** |
| Brünierte 18"-Leichtmetallfelgen |
| Sport-Ledersitze mit Sizheizung |
| Elektrisch verstellbarer Fahrersitz und Beifahrersitz mit 6 Einstellmöglichkeiten |
| Beheizbare Waschanlagendüsen |
| Einfarbige Radabdeckungen |
| Beheizbares Lenkrad |
| Schwarzer Dachimmel |

| VELOCE TI |
| --- |
| **Zusätzlich zu VELOCE** |
| Brünierte 19"-Leichtmetallfelgen |
| Schwarze Fensterzierleisten |
| VELOCE TI-Badge in Dark Miron |
| Kühlergrill mit Carbon-V |
| Carbon-Einsätze |
| Aussenspiegelkappen aus Carbon |
| Sportsitze aus Leder/Alcantara® |
| Armaturenbrett, obere Türverkleidung und mittlere Armlehne aus Leder |
| Beheizbare und elektrisch verstellbare Vordersitze mit 8 Einstellmöglichkeiten |
| Bi-Xenon-Scheinwerfer 35 W mit AFS |

| BUSINESS |
| --- |
| **Zusätzlich zu SUPER** |
| 18"-Leichtmetallfelgen |
| Premium-Stoffsitze |
| Elektrisch einklappbare Aussenspiegel |
| Bi-Xenon-Scheinwerfer 25W mit AFS |
| Schaltwippen am Lenkrad |
| Automatischer Fernlichtassistent |
| Aussenspiegel mit elektrochromischer Abblendfunktion |
| Aktiver Totwinkel-Assistent |
| Rückspiegel mit elektrochromischer Abblendfunktion |
| Aufmerksamkeitsassistent |
| Verkehrszeichenerkennung (TSR) |
| Spurhalteassistent |
| Aktive Geschwindigkeitsregelung |
| Apple Car Play und Android Auto™- |
| Alfa™ Connect 3D Nav 8,8" (Radio DAB+, 3D-Kartendarstellung, MP3, Aux-Eingang, Bluetooth) |
| Passive Entry/Keyless Go-System für Fahrer- und Beifahrertür |
| Türgriffbeleuchtung |
| Air Quality System (AQS) |
| Athermische Windschutzscheibe |
| Parksensoren vorne und hinten |
| Rückfahrkamera |
| Elektrisch verstellbarer Fahrersitz mit 6 Einstellmöglichkeiten + Lordosenstütze mit 4 Einstellmöglichkeiten und Speicherfunktion |
| Elektrisch verstellbarer Beifahrersitz mit 6 Einstellmöglichkeiten + Lordosenstütze mit 4 Einstellmöglichkeiten |
| Beheizbares Lenkrad und Vordersitze |
| Beheizbare Waschanlagendüsen |

# Pakete

| | | SUPER PREIS IN CHF INKL. MWST. | SPRINT PREIS IN CHF INKL. MWST. | TI PREIS IN CHF INKL. MWST. | VELOCE PREIS IN CHF INKL. MWST. | VELOCE TI PREIS IN CHF INKL. MWST. | BUSINESS PREIS IN CHF INKL. MWST. |
|---|---|---|---|---|---|---|---|
| | **BI-XENON 35W** | | | | | | |
| 8LZ | – Bi-Xenon-Scheinwerfer (35W) mit dynamischem Kurvenlicht (AFS) (230)<br>– Scheinwerferwaschanlage (102) | **1'200.–** | **1'200.–** | **1'200.–** | **1'200.–** | • | **1'200.–** |
| | **PARKING ASSISTANCE** | | | | | | |
| 6UN | – Parksensoren vorne und hinten im Stossfänger integriert (508)<br>– Rückfahrkamera mit dynamischen Führungslinien (316) | **1000.–** | • | • | • | • | • |
| | **DRIVER ASSISTANCE (ADAS NIVEAU 1)** | | | | | | |
| 3JS | – Totwinkel-Assistent (Blind Spot Detection) (0YP)<br>– Aussenspiegel mit automatischer Abblendfunktion (64L) und Rückspiegel mit automatischer Abblendfunktion (410)<br>– Fernlichtassistent High Beam® (JKJ)<br>– Sensor zur Erkennung der Müdigkeit (41X)<br>– Spurhalteassistent (LAS)<br>Nur in Verbindung mit Lusso Lederlenkrad (6BN) oder Sport-Lenkrad (321), pack Parking Assistance (6UN) | **1'100.–** | • | • | • | • | • |
| | **DRIVER ASSISTANCE PLUS (ADAS NIVEAU 2)** | | | | | | |
| 2KD + NH3 (1P9) | – Totwinkel-Assistent (Blind Spot Detection) (0YP)<br>– Aussenspiegel mit automatischer Abblendfunktion (64L) und Rückspiegel mit automatischer Abblendfunktion (410)<br>– Fernlichtassistent High Beam® (JKJ)<br>– Sensor zur Erkennung der Müdigkeit (41X)<br>– Verkehrszeichenerkennung (SJB)<br>– Spurhalteassistent (LAS)<br>– Traffic Jam Assist (0YN)<br>– Highway Assist System (SJA)<br>– Active Cruise Control (NH3)<br>– Intelligent Speed Control (412)<br>Nur in Verbindung mit Lusso Lederlenkrad (6BN) oder Sport-Lenkrad (321), pack Parking Assistance (6UN), Navigationssystem (9YP) | **2900.–** | **1'800.–** | **1'000.–** | **1'800.–** | **1'800.–** | **1'000.–** |
| GTD | Elektrisch einklappbare Aussenspiegel | • | • | • | • | • | • |
| 9YP | 8.8"-Navigationssystem mit 3D-Kartendarstellung, 8 Lautsprechern und Rotary Pad inkl. DAB+, MP3, Aux-In, Bluetooth® (nur in Verbindung mit 823, 8EW und 0YS) | **1'400.–** | • | • | • | • | • |
| 321 | Sport-Lederlenkrad mit schwarzen Nähten und schwarzem Startknopf (nur in Verbindung mit 1D8) | **350.–** | • | – | • | • | • |
| 6BN | Lusso-Lederlenkrad mit schwarzem Startknopf (in Verbindung mit 1UU oder 1UV) | – | – | • | **350.–** | – | – |

•= serienmässig – = nicht lieferbar A = Alternativ ohne Aufpreis

# Pakete

| | | SUPER PREIS IN CHF INKL. MWST. | SPRINT PREIS IN CHF INKL. MWST. | TI PREIS IN CHF INKL. MWST. | VELOCE PREIS IN CHF INKL. MWST. | VELOCE TI PREIS IN CHF INKL. MWST. | BUSINESS PREIS IN CHF INKL. MWST. |
|---|---|---|---|---|---|---|---|
| | **ELEKTRISCH VERSTELLBARE VORDERSITZE** | | | | | | |
| 8M8 + GTD | – Elektrisch verstellbarer Fahrersitz mit 6 Einstellmöglichkeiten und Speicherfunktion (136)<br>– Elektrisch verstellbarer Beifahrersitz mit 6 Einstellmöglichkeiten (CDE)<br>Nicht verfügbar mit 9N4 | **1'200.–** | **1'200.–** | **–** | **•** | **–** | **•** |
| | **8-FACH ELEKTRISCH VERSTALLBARER FAHRERSITZ** | | | | | | |
| JT2 | – Elektrisch verstellbarer Fahrersitz mit 8 Einstellmöglichkeiten, 4 Lendenwirbelsäulenverstellung und Speicherfunktion | **–** | **–** | **•** | **800.–** | **•** | **–** |
| | **WINTER** | | | | | | |
| 8M2 | – Beheizbare Scheibenwaschdüsen (110)<br>– Beheizbare Vordersitze (452)<br>– Beheizbares Lenkrad (NHS)<br>Nur in Verbindung mit Power Seats Pack (8M8) mit Aufpreis | **800.–** | **800.–** | **•** | **•** | **•** | **•** |
| | **CLIMA PLUS** | | | | | | |
| 2EH | – Air Quality System (AQS) mit gekühltem Handschuhfach (384)<br>– USB-Anschluss hinten (83X)<br>– Athermische Windschutzscheibe (57J)<br>– Luftkanäle mit Zuführung nach hinten (693) | **•** | **•** | **•** | **•** | **•** | **•** |
| | **CONVENIENCE** | | | | | | |
| 8MK | – Schlüsselloses Zugangssystem Keyless Entry & Go (GX4)<br>– Beleuchtete Türgriffe (83Z)<br>– Sonnenblende Fahrer mit Spiegel und integrierter Beleuchtung (50X)<br>– Ablagefach auf Fahrerseite (845) | **700.–** | **700.–** | **700.–** | **700.–** | **•** | **•** |
| | **CARGO** | | | | | | |
| 9PE | – Gepäcknetz (CKR)<br>– Gepäckhaken (734)<br>– Einkaufstaschenhaken (XGG) | **200.–** | **200.–** | **200.–** | **200.–** | **200.–** | **200.–** |
| | **PERFORMANCE** | | | | | | |
| 8LW | – Alfa™ Active Suspension Fahrwerk mit elektronischer Stossdämpferregelung (SDD)<br>– Differenzialsperre (939) | **–** | **2’500.–** | **2’500.–** | **2’500.–** | **–** | **–** |
| | **PERFORMANCE VELOCE TI** | | | | | | |
| 8LY | – Alfa™ Active Suspension Fahrwerk mit elektronischer Stossdämpferregelung (SDD)<br>– Differenzialsperre (939) | **–** | **–** | **–** | **–** | **2’500.–** | **–** |

•= serienmässig – = nicht lieferbar A = Alternativ ohne Aufpreis

# Pakete

| | | SUPER PREIS IN CHF INKL. MWST. | SPRINT PREIS IN CHF INKL. MWST. | TI PREIS IN CHF INKL. MWST. | VELOCE PREIS IN CHF INKL. MWST. | VELOCE TI PREIS IN CHF INKL. MWST. | BUSINESS PREIS IN CHF INKL. MWST. |
|---|---|---|---|---|---|---|---|
| | **LUSSO mit Echtholzeinlage aus grauer Eiche (nur in Verbindung mit 6BN)** | | | | | | |
| 1UU | – Dekorleisten aus grauer Eiche (155)<br>– Ledersitze Frau® Pieno Fiore (212)<br>– Elektrisch verstellbare Vordersitze mit 8 Einstellmöglichkeiten und Speicherfunktion (JT2)<br>– Armaturenbrett und Türverkleidungen in Leder mit Kontrastnähten (4H0)<br>Nur mit Dachhimmel und Säulen in Grau (Standard), nicht verfügbar mit 03V (Schwarzes Dachhimmel) und 8PK | – | – | • | **2’000.–** | – | – |
| | **SPORT** | | | | | | |
| 9ZU | – Sport-Lederlenkrad (321)<br>– Mittelkonsolenabdeckung und Umrahmung innerer Türgriffe in Aluminium (156)<br>– Sportpedale inkl. Fussstütze in Aluminium (4CS) | **500.–** | – | – | – | – | – |
| | **VELOCE INTERIOR** | | | | | | |
| 9N4 | – Sport Ledersitze (788) mit elektrisch verstellbaren Seitenstützen<br>– Beheizbare Scheibenwaschdüsen (110)<br>– Beheizbares Lenkrad (NHS)<br>– Beheizbare Vordersitze (452)<br>– Elektrisch verstellbarer Fahrersitz mit Speicherfunktion (136) und Beifahrersitz (CDE) mit 6 Einstell-möglichkeiten<br>– Umklappbare Rücksitzbank im Verhältnis 40/20/40 (195)<br>Nur in Kombination mit 4WE oder 8LW möglich.<br>Nicht erhältlich mit Winterpack (8M2) und Power Seats Pack (8M8). | – | **3’200.–** | – | • | – | – |
| | **CARBON VELOCE TI** | | | | | | |
| 20Y* | – Aussenspiegel aus Kohlefaser (4YD)<br>– V-Grille aus Kohlefaser (05F)<br>– Carbon Heckspoiler (MXR)<br>– Carbon Seitenschweller (926)<br>Nicht erhältlich mit Panoramadach (400) | – | – | – | – | **4’100.–** | – |

•= serienmässig – = nicht lieferbar A = Alternativ ohne Aufpreis *nur für 620.K**.2 Versionen bestellbar

# Ausstattung

| | | SUPER PREIS IN CHF INKL. MWST. | SPRINT PREIS IN CHF INKL. MWST. | TI PREIS IN CHF INKL. MWST. | VELOCE PREIS IN CHF INKL. MWST. | VELOCE TI PREIS IN CHF INKL. MWST. | BUSINESS PREIS IN CHF INKL. MWST. |
|---|---|---|---|---|---|---|---|
| | **SICHERHEITSAUSSTATTUNG** | | | | | | |
| | Fahrerairbag, Beifahrerairbag, Seitenairbags vorne, Windowbags | • | • | • | • | • | • |
| | Beifahrerairbag abschaltbar | • | • | • | • | • | • |
| | Sicherheitsgurt-Kontrollsystem | • | • | • | • | • | • |
| | Spurhalteassistent | • | • | • | • | • | • |
| | LED-Tagfahrlicht | • | • | • | • | • | • |
| | Reifendruck-Kontrollsystem (TPMS) | • | • | • | • | • | • |
| | Autonome Notbremsfunktion | • | • | • | • | • | • |
| | Auffahrwarnsystem mit integrierter Notbremsfunktion | • | • | • | • | • | • |
| 508 | Parksensoren vorne und hinten im Stossfänger integriert | **500.–** | • | • | • | • | • |
| | **KOMFORT** | | | | | | |
| | Fensterheber vorne und hinten mit Klemmschutz | • | • | • | • | • | • |
| | Zwei-Zonen-Klimaautomatik | • | • | • | • | • | • |
| | Cruise Control | • | • | • | • | • | • |
| | Bedienelemente am Lenkrad | • | • | • | • | • | • |
| | Elektrische Feststellbremse | • | • | • | • | • | • |
| NH3 | Adaptive Cruise Control | **800.–** | **800.–** | • | **800.–** | **800.–** | • |
| 4WE | Lenkradschaltwippen aus Aluminium | **200.–** | • | • | • | • | • |
| 410 | Rückspiegel mit automatischer Abblendfunktion | • | • | • | • | • | • |
| 051 | Licht- und Regensensor | • | • | • | • | • | • |
| 989 | Raucher-Kit | **50.–** | **50.–** | **50.–** | **50.–** | **50.–** | **50.–** |
| 7UW | Schallshutzglas<br>- Nur in Verbindung mit 8MK | **300.–** | **300.–** | **300.–** | **300.–** | **300.–** | **300.–** |

• = serienmässig – = nicht lieferbar A = Alternativ ohne Aufpreis

# Ausstattung

| | | SUPER PREIS IN CHF INKL. MWST. | SPRINT PREIS IN CHF INKL. MWST. | TI PREIS IN CHF INKL. MWST. | VELOCE PREIS IN CHF INKL. MWST. | VELOCE TI PREIS IN CHF INKL. MWST. | BUSINESS PREIS IN CHF INKL. MWST. |
|---|---|---|---|---|---|---|---|
| | **INNENAUSSTATTUNG** | | | | | | |
| | Sonnenblende Beifahrer mit Spiegel und integrierter Beleuchtung | ● | ● | ● | ● | ● | ● |
| | 3. Kopfstütze hinten | ● | ● | ● | ● | ● | ● |
| | Fussmatten | ● | ● | ● | ● | ● | ● |
| 400 | Elektrisches Glasschiebedach. Nur in Verbindung mit Rückspiegel mit automatischer Abblendfunktion (410). Nicht erhältlich mit Pack Carbon Veloce Ti (2K0) | **1'800.–** | **1'800.–** | **1'800.–** | **1'800.–** | **1'800.–** | **1'800.–** |
| 4GF | 7" TFT-Instrumentendisplay, farbig, individuell konfigurierbar | ● | ● | ● | ● | ● | ● |
| 320 | Lederlenkrad mit schwarzen Nähten und schwarzem Startknopf | ● | – | ● | – | – | – |
| 1D8 | Sportleder-Schaltknauf | **50.–** | ● | – | ● | ● | ● |
| 79U | Aluminiumeinstiegsleisten | ● | ● | ● | ● | – | ● |
| XSQ | Carbon Armaturenbrett und Türverkleidung | – | – | – | – | ● | – |
| 4H0 | Armaturenbrett und Türverkleidungen in Leder mit Kontrastnähten<br>- Nur in Verbindung mit Harman Kardon Soundsystem 8PJ | – | **1'300.–** | ● | **1'300.–** | ● | – |
| 03V | Schwarzer Dachhimmel<br>- Nicht verfügbar mit elektrischem Glasschiebedach | – | **200.–** | – | ● | ● | – |
| 823 | 12V Steckdose | **100.–** | **100.–** | **100.–** | **100.–** | **100.–** | **100.–** |
| 9YE | Tunnelnetz | **200.–** | **200.–** | **200.–** | ● | ● | ● |
| | **AUSSENAUSSTATTUNG** | | | | | | |
| LM2 | Bi-Xenon-Scheinwerfer (25W) | ● | ● | ● | ● | – | ● |
| 52B | Parksensoren hinten im Stossfänger integriert, mit akustischer Warnmeldung | ● | ● | ● | ● | – | ● |
| MMH | Verchromte Fensterzierleisten | **550.–** | – | ● | **550.–** | – | **550.–** |
| MMR | Schwarze Fensterzierleisten (nur in Verbindung mit 070) | **550.–** | **550.–** | – | **550.–** | ● | **550.–** |
| 070 | Verdunkelte Verglasung hinten | **400.–** | **400.–** | **400.–** | **400.–** | ● | **400.–** |
| 81E | 2-flutiger Auspuff mit verchromten Endrohren | ● | ● | ● | ● | ● | ● |
| 5FE | 2-flutiger Auspuff mit Dark Miron Endrohren | – | ● | – | ● | ● | – |
| 6YL | Monotone Radkappen | – | **20.–** | – | ● | ● | – |
| GTD | Elektrisch einklappbare Aussenspiegel | ● | ● | ● | ● | ● | ● |
| 5J9 | Dark Miron Aussenspiegeln | **200.–** | **200.–** | – | **200.–** | – | – |

●= serienmässig – = nicht lieferbar A = Alternativ ohne Aufpreis

# Ausstattung

| | | SUPER PREIS IN CHF INKL. MWST. | SPRINT PREIS IN CHF INKL. MWST. | TI PREIS IN CHF INKL. MWST. | VELOCE PREIS IN CHF INKL. MWST. | VELOCE TI PREIS IN CHF INKL. MWST. | BUSINESS PREIS IN CHF INKL. MWST. |
|---|---|---|---|---|---|---|---|
| | **TECHNOLOGIE UND TECHNIK** | | | | | | |
| | Start- und Stopp-Funktion | ● | ● | ● | ● | ● | ● |
| | Alfa™ DNA | ● | ● | ● | ● | ● | ● |
| | Allradantrieb Q4 | – | – | – | ● | ● | – |
| 4HB | Vorbereitung für Anhängerkupplung | **300.–** | **300.–** | **300.–** | **300.–** | **300.–** | **300.–** |
| 8G2 | Diebstahlwarnanlage mit Innenraumüberwachung und Neigungssensor | **600.–** | **600.–** | **600.–** | **600.–** | **600.–** | **600.–** |
| SDD | Alfa™ Active Suspension Fahrwerk mit elektronischer Stossdämpferregelung | **1’200.–** | **1’200.–** | **1’200.–** | **1’200.–** | **1’200.–** | **1’200.–** |
| 939 | Differenzialsperre | – | – | – | – | **1’500.–** | – |
| | **INFOTAINMENT** | | | | | | |
| | Aux-In- und USB-Anschluss in der Mittelarmlehne | ● | ● | ● | ● | ● | ● |
| 8EW | Apple Carplay & Android Auto<br>- Nur in Verbindung mit 0YS | ● | ● | ● | ● | ● | ● |
| 9YP+<br>8TW | 8.8"-Navigationssystem mit 3D-Kartendarstellung, 8 Lautsprechern, DAB+, MP3, Aux-In, Bluetooth® | **1’400.–** | ● | ● | ● | ● | ● |
| RDG + RTK | Integrierte Konnektivität | ● | ● | ● | ● | ● | ● |
| RFX | Ablagefach mit kabellosem Ladegerät für Smartphone | **200.–** | **200.–** | **200.–** | **200.–** | **200.–** | **200.–** |
| | **SOUND THEATRE (NUR IN VERBINDUNG MIT 8MK)** | | | | | | |
| 8PK | – Ambient Beleuchtung (LCA)<br>– Mittleres Audiosystem: 10 Lautsprecher mit Subwoofer (718) | **800.–** | **800.–** | – | **800.–** | – | **800.–** |
| | **SOUND THEATRE BY HARMAN KARDON (NUR IN VERBINDUNG MIT 8MK)** | | | | | | |
| 8PJ | – Ambient Beleuchtung (LCA)<br>– Premium-Audiosystem: 15 Lautsprecher mit Subwoofer (4JF) | **1’400.–** | **1’400.–** | – | **1’400.–** | – | **1’400.–** |
| 4JF | Premium-Audiosystem: 15 Lautsprecher mit Subwoofer | – | – | **1’400.–** | – | **1’400.–** | – |
| LCA | Ambient Beleuchtung | PACK SOUND | PACK SOUND | ● | PACK SOUND | ● | – |

●= serienmässig – = nicht lieferbar A = Alternativ ohne Aufpreis

# Ausstattung

| | | SUPER PREIS IN CHF INKL. MWST. | SPRINT PREIS IN CHF INKL. MWST. | TI PREIS IN CHF INKL. MWST. | VELOCE PREIS IN CHF INKL. MWST. | VELOCE TI PREIS IN CHF INKL. MWST. | BUSINESS PREIS IN CHF INKL. MWST. |
|---|---|---|---|---|---|---|---|
| | **LEICHTMETALLFELGEN** | | | | | | |
| 1M7 | 17"-Leichtmetallfelgen SUPER im 10-Speichendesign mit 225/50-Bereifung | ● | – | – | – | – | – |
| 3CO | 18"-Leichtmetallfelgen TURBINA DARK mit Mischbereifung 225/45 vorne und 255/40 hinten* | – | ● | **600.–** | **600.–** | – | ● |
| 1MP | 18"-Leichtmetallfelgen LUSSO mit Mischbereifung 225/45 vorne und 255/40 hinten* | **1'200.–** | **1'200.–** | ● | **1'200.–** | – | **1'200.–** |
| 1MT | 18"-Leichtmetallfelgen POTENZA DARK mit Mischbereifung 225/45 vorne und 255/40 hinten* | **1'200.–** | **600.–** | **600.–** | ● | – | **1'200.–** |
| 3CV | 19"-Leichtmetallfelgen QUADRIFOGLIO DARK mit Mischbereifung 225/40 vorne und 255/35 hinten*<br>- Nur in Verbindung mit 44B | **2'200.–** | **2'200.–** | **1'200.–** | **1'200.–** | ● | – |
| 3CX | 19"-Leichtmetallfelgen PERFORMANCE DARK mit Mischbereifung 225/40 vorne und 255/35 hinten*<br>- Nur in Verbindung mit 44B | **2'200.–** | **2'200.–** | **1'200.–** | **1'200.–** | **600.–** | – |
| 499 | Reifenreparaturset (Kit Fix&Go) | ● | ● | ● | ● | – | ● |
| | **BREMSEN** | | | | | | |
| | Bremszangen grau lackiert | ● | – | ● | – | – | ● |
| 4SU | Bremszangen schwarz lackiert | **350.–** | ● | **350.–** | ● | ● | – |
| 4TA | Bremszangen rot lackiert | **350.–** | **350.–** | **350.–** | **350.–** | **350.–** | – |
| 58I | Bremszangen gelb lackiert | **350.–** | **350.–** | **350.–** | **350.–** | **350.–** | – |
| 44B | Verstärkte Performance Bremsanlage | **500.–** | **500.–** | **500.–** | ● | ● | **500.–** |

•= serienmässig – = nicht lieferbar * nur in Verbindung mit Reifen mit Notlaufeigenschaften 145

# Leichtmetallfelgen

## FELGEN 17"

17" 1M7

## FELGEN 18"

18" 3C0

18" 1MP

18" 1MT

## FELGEN 19"

19" 3CV

19"3CX

## FARBEN BREMSZANGEN

4TA

58I

4SU

# Ausstattung

| | | SUPER PREIS IN CHF INKL. MWST. | SPRINT PREIS IN CHF INKL. MWST. | TI PREIS IN CHF INKL. MWST. | VELOCE PREIS IN CHF INKL. MWST. | VELOCE TI PREIS IN CHF INKL. MWST. | BUSINESS PREIS IN CHF INKL. MWST. |
|---|---|---|---|---|---|---|---|
| | **SITZE** | | | | | | |
| 195 | Umklappbare Rücksitzbank im Verhältnis 40/20/40 | ● | ● | ● | ● | ● | ● |
| 8E7 | Premium Stoffsitze | ● | – | – | – | – | ● |
| 728 | Sitze aus Stoff und Techno-Leder | **800.–** | ● | – | – | – | **800.–** |
| 211 | Ledersitze | **1'400.–** | **1’400.–** | – | – | – | – |
| 212 | Ledersitze Lusso | – | – | ● | – | – | – |
| 4N5 | Quadrifoglio Sportsitze in Leder und Alcantara | – | – | – | – | ● | – |
| 452 | Beheizbare Vordersitze | Pack Winter | Pack Winter | ● | ● | ● | ● |
| 368 | Beheizbare Rücksitze<br>- Nur in Kombination mit mit Ledersitzen, Pack Klima Plus und Pack Winter | **500.–** | **500.–** | **500.–** | **500.–** | **500.–** | **500.–** |

●= serienmässig – = nicht lieferbar A = Alternativ ohne Aufpreis

# Ausstattung

| | SUPER / BUSINESS | | | | Ti | SPRINT | | | | | | VELOCE | VELOCE (PACK LUSSO) | VELOCE TI |
|---|---|---|---|---|---|---|---|---|---|---|---|---|---|---|
| | | | | | | | | | | | | | | |
| Sitzbezüge | Stoff Premium | | Stoff/ Techno Leder | | Leder | Stoff/ Techno Leder | | Leder | | Sport Leder | | Sport Leder | Leder Lusso | Leder/ Alcantara |
| Options-Code | 8E7 (STANDARD) | | 728 (OPTIONAL) | | 212 | 728 (STANDARD) | | 211 (OPTIONAL) | | 9N4 (OPTIONAL) | | 788 | 212 (OPTIONAL) | 4N5/60A |
| Farbe des Sitzes | Schwarz | Schwarz mit roten Nähten | Schwarz | Rot-Schwarz | Schwarz | Schwarz | Rot- Schwarz | Schwarz | Schwarz | Schwarz | Rot | Schwarz | Schwarz | Schwarz |
| Innencode | 034 | 035 | 009 | 437 | 485 | 009 | 437 | 433 | 411 | 473 | 401 | 473 | 485 | 497 |
| Nähte | | | | | | | | | | | | | | Dunkelgrau |
| Dekorleisten | Schwarzes Resin | | | | Eichenholz | Aluminium | | Aluminium | | Aluminium | | Aluminium | Eichenholz | Kohlefaser |
| Dachhimmel und Säulen | Grau | Grau | Grau | Grau | Grau | Grau (Schwarz opt) | Grau (Schwarz opt) | Grau (Schwarz opt) | Grau (Schwarz opt) | Grau (Schwarz) | Grau (Schwarz) | Schwarz | Grau | Schwarz |

## PASTELL-LACKIERUNG

| Farbcode | Options-code | Name Farbe | Preis inkl. MwSt. | Preis exkl. MwSt. | 414 | 217 | | | | | | | | | | | | |
|---|---|---|---|---|---|---|---|---|---|---|---|---|---|---|---|---|---|---|
| 414 | 5CA | Alfa Rot | 0.– | 0.– | ● | ● | ● | ● | ● | ● | ● | ● | ● | ● | ● | ● | ● | ● |
| 217 | 5B2 | Alfa Weiss | 900.– | 836.– | ● | ● | ● | ● | ● | ● | ● | ● | ● | ● | ● | ● | ● | – |

## METALLIC-LACKIERUNG

| Farbcode | Options-code | Name Farbe | Preis inkl. MwSt. | Preis exkl. MwSt. | 408 | 035 | 486 | 756 | 800 | 252 | | | | | | | | |
|---|---|---|---|---|---|---|---|---|---|---|---|---|---|---|---|---|---|---|
| 408 | 58B | Vulcano Schwarz | 1'100.– | 1'021.– | ● | ● | ● | ● | ● | ● | ● | ● | ● | ● | ● | ● | ● | ● |
| 035 | 5CE | Vesuvio Grau | 1'100.– | 1'021.– | ● | ● | ● | ● | ● | ● | ● | ● | ● | ● | ● | ● | ● | ● |
| 486 | 8CZ | Anodizzato Blau | 1'100.– | 1'021.– | ● | ● | ● | – | ● | ● | – | ● | – | ● | – | ● | ● | – |
| 756 | 5DS | Misano Blau | 1'100.– | 1'021.– | – | – | – | – | – | – | – | – | – | ● | – | – | ● | ● |
| 800 | 5DR | Visconti Grün | 1'100.– | 1'021.– | ● | ● | ● | – | ● | ● | – | ● | – | ● | – | ● | ● | – |
| 252 | 61Q | Lunar Weiss | 1'100.– | 1'021.– | ● | ● | ● | – | ● | ● | – | ● | – | ● | – | ● | ● | – |

## DREISCHICHT-LACKIERUNG

| Farbcode | Options-code | Name Farbe | Preis inkl. MwSt. | Preis exkl. MwSt. | 361 | 645 | 248 | | | | | | | | | | | |
|---|---|---|---|---|---|---|---|---|---|---|---|---|---|---|---|---|---|---|
| 361 | 270 | Competizione Rot (bis Mai 2021) | 3'100.– | 2'878.– | – | – | – | – | – | – | – | – | – | – | – | ● | ● | ● |
| 248 | 4SA | Trofeo Weiss (bis Mai 2021) | 3'100.– | 2'878.– | – | – | – | – | – | – | – | – | – | – | – | ● | ● | ● |
| 645 | 5ZW | Etna Rot (ab Juni 2021) | 3'100.– | 2'878.– | – | – | – | – | ● | – | – | – | – | – | – | ● | ● | ● |

● = verfügbar – = nicht verfügbar

# GARANTIE & SERVICE

**3 JAHRE MAXIMUM CARE GARANTIE ALFA ROMEO** offeriert Ihnen 3 Jahre Totalgarantie auf Bestandteile und Arbeit für unbeschränkten Kilometerstand.

**GARANTIEVERLÄNGERUNG**
Sie können diese Garantieleistungen direkt bei Ihrem offiziellen Händler um bis zu sechs Jahre verlängern.

**3 JAHRE LACKGARANTIE**
Auf sämtlichen von seinem Vertreternetz verkauften Fahrzeugen gewährt ALFA ROMEO während 3 Jahren eine Garantie für eventuelle Schäden an der Lackierung.

**8 JAHRE ANTIKORROSIONS-GARANTIE**
Diese Garantie auf Karosserie und Unterboden des Fahrzeuges ist bei unbeschränktem Kilometerstand während 8 Jahren gültig.

**SWISS FREE SERVICE**
Bis 5 Jahre oder 100'000 km (10 Jahre Quadrifoglio) fahren Sie sorgenlos mit Gratis-Service. Inbegriffen sind dabei generelle intervallabhängige Wartungen, welche mit Originalteilen gemäss Herstellervorschriften ausgeführt werden sowie alle gesetzlich vorgeschriebenen Abgaswartungen, inkl. Eintrag. (Ausgeschlossen sind: Flüssigkeiten, Verschleissmaterial, Reinigungsmaterial sowie Kleinmaterial.)

**3 JAHRE FREE TO GO**
Kostenloses Dienstleistungsangebot für ungestörte Mobilität in ganz Europa bei Panne oder Unfall, während 3 Jahren.

**ERSATZFAHRZEUG**
Bei Ausfall während mehr als 24 Stunden Ihres unter Garantie stehenden Fahrzeuges stellt Ihnen Ihr Vertreter gratis ein Ersatzfahrzeug – je nach Verfügbarkeit – zur Verfügung.

**ALFA MAP CARE**
Mit Map Care können die Kunden die Karten alle 3 Monate aktualisieren. Die Updates sind die ersten 3 Jahre ab Beginn der Fahrzeuggarantie inbegriffen.

**INFOLINE**
Die Gratis-Telefonnummer 0800 810 855 steht Ihnen von Montag bis Samstag zwischen 8 und 20 Uhr für alle Fragen bezüglich Vertreternetz, Produkte und ALFA ROMEO Dienstleistungen zur Verfügung.

# GARANTIEVERLÄNGERUNG

**MAXIMUM CARE: SORGENFREI UND UNABHÄNGIG VOM REISEZIEL**
Garantiert sorgenfrei durch die Erweiterung der Fahrzeug-Werksgarantie um bis zu 3 zusätzliche Jahre. Der Schutzplan, mit dem alle mechanischen und elektrischen Bauteile abgedeckt sind. Zur Ergänzung der Standard-Herstellergarantie, damit Sie für Ihr Geld den höchsten Wert erhalten.

# FINANZIERUNG VERSICHERUNG & SERVICES

Was auch immer Mobilität für Sie bedeutet, FCA Capital Suisse SA erfüllt Ihre Bedürfnisse mit Leasing- und Finanzierungsangeboten in Kombination mit exklusiven Versicherungs- und Servicedienstleistungen.

**LEASING / FINANZIERUNG**
FCA Capital Suisse SA bietet natürlichen und juristischen Personen eine komplette Auswahl an Finanzierungslösungen. Wählen Sie die Lösung, die am besten zu Ihnen passt.

**COMFORT-RATENVERSICHERUNG**
Unbeschwerte Fahrt dank finanzieller Sicherheit. Die COMFORT-Versicherung übernimmt im Falle von Arbeitsunfähigkeit oder Arbeitslosigkeit (COMFORTplus) Ihre monatlichen Raten (max. CHF 1'500.– pro Monat) und im Todesfall Ihre Restschuld (max. CHF 100'000.–).

**GAP-KAUFPREISSCHUTZ-VERSICHERUNG**
Damit Sie lückenlos versichert sind. Die GAP-Kaufpreisschutz-Versicherung bewahrt Sie vor finanziellen Einbussen bei Totalschaden, indem sie die Differenz zwischen dem ursprünglichen Kaufpreis des Fahrzeugs und der Leistung der Vollkaskoversicherung übernimmt.

**MOTORFAHRZEUGVERSICHERUNG**
Ihre Sicherheit liegt uns am Herzen. Vertrauen Sie auf die umfassenden Versicherungslösungen für Motorfahrzeuge von FCA Insurance Services. Damit sind Sie bestens abgesichert und können jeden Tag unbeschwerten Fahrspass geniessen.

**GARANTIEVERLÄNGERUNG MOPAR MAXIMUM CARE**
Halten Sie Ihr Fahrzeug stets in bestem Zustand mit MOPAR® VEHICLE PROTECTION. MAXIMUM CARE schützt mechanische, elektrische und elektronische Komponenten nach Ende der Neuwagengarantie.

**WARTUNGSPAKET MOPAR EASY CARE**
EASY CARE: ein Preis, der alle regelmässigen Wartungsarbeiten beinhaltet. Ein Wartungspaket, das die Wartungskosten tief hält und mit welchem die Wartungseingriffe von qualifizierten Technikern durchgeführt werden.

# TREIBSTOFF-VERBRAUCH

Die Verbrauchsangaben in unseren Verkaufsunterlagen sind europäische Treibstoff-Normverbrauchsangaben, die zum Vergleich der Fahrzeuge dienen. In der Praxis können diese je nach Fahrstil, Zuladung, Topographie und Jahreszeit teilweise deutlich abweichen. Wir empfehlen ausserdem den Eco-drive-Fahrstil zur Schonung der Ressourcen.

FCA Switzerland SA behält sich das Recht vor, die Preise sowie die Ausstattungen jederzeit und ohne Voranzeige abzuändern.

*La meccanica delle emozioni*

Die in diesem Prospekt enthaltenen Daten, Beschreibungen und Abbildungen entsprechen dem Zeitpunkt der Drucklegung und sind unverbindlich. Änderungen und Irrtümer vorbehalten. Einige der im Prospekt beschriebenen oder abgebildeten Ausstattungen sind optional. Die konkrete Ausstattung des Fahrzeugs ist beim Händler unter Bezugnahme auf die jeweils aktuelle Preisliste zu erfragen.